Směrové panely

Technické informace - směrové panely jednostranné

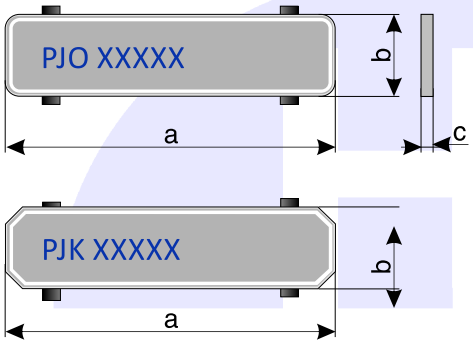

A - šířka
B - výška
C - hloubka

PRVKY JEDNOSTRANNÉ (zadní uchycení)			rozměry (mm)		
obj. č.	specifikace	příslušenství	a	b	c
PJO15070	hliníková tabule - oblé rohy	4 ks držáků 4 ks šroubů M8x12 mm 4 ks podložky	1500	700	25
PJK15070	hliníková tabule - kosé rohy				
PJO15035	hliníková tabule - oblé rohy		1500	350	25
PJK15035	hliníková tabule - kosé rohy				
PJO13550	hliníková tabule - oblé rohy		1350	500	25
PJK13550	hliníková tabule - kosé rohy				
PJO13525	hliníková tabule - oblé rohy		1350	250	25
PJK13525	hliníková tabule - kosé rohy				
PJO10050	hliníková tabule - oblé rohy		1000	500	25
PJK10050	hliníková tabule - kosé rohy				
PJO10025	hliníková tabule - oblé rohy		1000	250	25
PJK10025	hliníková tabule - kosé rohy				

Možnost zakázkové výroby z jiných materiálů (pozinkovaný, nerezový, ocelový plech) a atypických rozměrů, včetně povrchové úpravy práškovou barvou.

Technické informace - směrové panely oboustranné

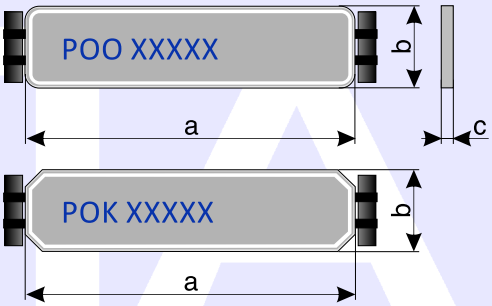

A - šířka
B - výška
C - hloubka

PRVKY OBOUSTRANNÉ (boční uchycení)			rozměry (mm)		
obj. č.	specifikace	příslušenství	a	b	c
POO10050	hliníková tabule - oblé rohy	4 ks držáků MDZ 4 ks šroubů M8x16 mm 4 ks podložky	1000	500	25
POK10050	hliníková tabule - kosé rohy				
POO10025	hliníková tabule - oblé rohy		1000	250	25
POK10025	hliníková tabule - kosé rohy				

Možnost zakázkové výroby z jiných materiálů (pozinkovaný, nerezový, ocelový plech) a atypických rozměrů, včetně povrchové úpravy práškovou barvou.

HOSTALEK-WERBUNG spol. s r. o., Riegrova 175, 560 02 Česká Třebová
tel.: 465 569 881, fax: 465 569 880, e-mail: hostalek@hostalek.cz, www.hostalek.cz

Směrové panely jednostranné, oboustranné

Jde o **sestavu více panelů** komerčních cílů, které jsou umístěny na společném nosiči (samostatné sloupky).

Panely jsou vyrobeny z **hliníkového plechu** a hliníkových profilů. Na přání zákazníka lze tyto panely vyrobit také z **pozinkovaného plechu** a profilů. Tabule se na nosiče upevňují pomocí nerezových, hliníkových nebo pozinkovaných držáků a nerezové upínací pásky **BANDIMEX**. V městech a obcích se používají především v místech kde dochází k soustředěnosti komerčních cílů (odbočka do průmyslových a skladových zón apod.), v areálech pak ke směrování na jednotlivé cíle.

Konstrukčně jsou řešeny jako **jednostranné nebo oboustranné.**